Jato de tinta de grandes caracteres

Impressora de jato de tinta de alta resolução Videojet 2380

Descubra uma maneira fácil de imprimir em caixas e cartuchos

Maximize seu uptime de produção

A impressora de jato de tinta Videojet 2380 oferece a solução completa para a marcação de caixas e cartuchos. Modular e fácil de integrar, ela oferece uma operação sem preocupações.

Esse sistema de marcação de grandes caracteres foi projetado para ser operado e mantido por qualquer usuário com treinamento ou experiência mínimos.

A tecnologia de micropurga patenteada executa automaticamente a limpeza de rotina do cabeçote de impressão, ajudando a garantir uma qualidade de impressão consistente com menos sujeira ou manutenção.

A Videojet 2380 oferece inicialização rápida e imprime textos, logotipos e códigos de barras duráveis e de alta resolução, prontos para atender às demandas da cadeia de distribuição.

Codificação de caixas com impressão sob demanda

Uma solução de codificação de caixas com impressão sob demanda pode oferecer os seguintes benefícios operacionais:

- **Uso de dados de produção variáveis, como código do lote e data de fabricação**
- **Simplificação de requisitos de compra e redução do estoque exclusivo de caixas**
- **Custos, espaço de armazenamento necessário e oportunidade de desperdício reduzidos**
- **Maior flexibilidade para reagir rapidamente às mudanças de conteúdo, bem como à demanda por produtos**
- **Evite o tempo de inatividade da linha de produção devido à falta de caixas de papelão, minimizando os custos de oportunidade**
- **Informações pré-projetadas ajudam a reduzir erros de digitação do operador**

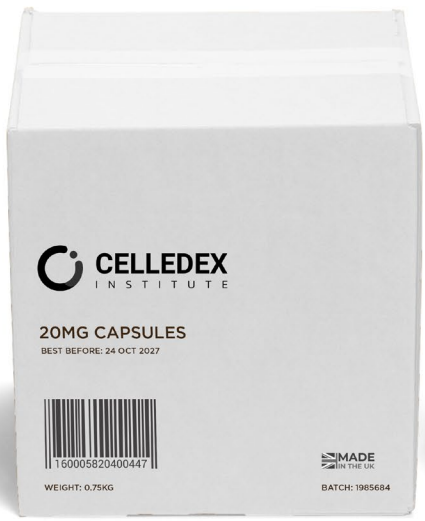

Uma solução de marcação **adaptável**

A impressora Videojet 2380 é uma solução versátil que se adapta aos seus requisitos exclusivos de marcação e codificação.

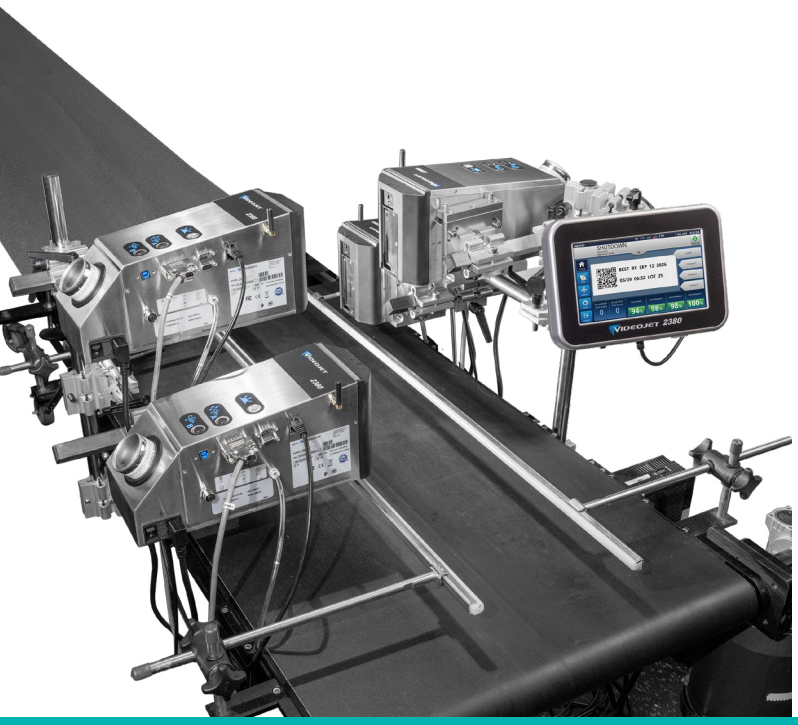

Principais recursos:

Capacidade de usar até quatro cabeçotes de impressão

A Videojet 2380 permite imprimir em vários lados de uma caixa e ajuda a atingir alturas de impressão maiores (>70 mm). Economize em caixas pré-impressas e em armazenamento usando a opção de quatro cabeçotes de impressão para imprimir todas as informações necessárias diretamente em caixas genéricas em linha.

Protocolos integrados para conectividade e compatibilidade

O sistema oferece conectividade USB, acesso VideojetConnect™ e emulação ZPL, permitindo o recebimento de dados de sistemas de software de terceiros selecionados.

Leitor de código de barras

A IHM se integra facilmente ao leitor de código de barras para uma rápida seleção de trabalhos e entrada de dados.

Pronto para conectividade Wi-Fi

O Wi-Fi é integrado à impressora para oferecer acesso remoto e recursos analíticos.

Uma codificação de caixas confiável é essencial para a eficiência da cadeia de distribuição

A Videojet 2380 pode lidar com impressões complexas, incluindo códigos de barras, textos, logotipos e suporte multilíngue.

Além disso, a codificação de caixas pode ajudar a:

- garantir a rastreabilidade de produtos e embalagens
- estar em conformidade com os regulamentos
- automatizar os processos de fábrica e armazém
- melhorar a aparência visual das caixas e da marca

Uma solução de marcação **consistente**

A Videojet 2380 fornece códigos de alta qualidade sempre confiáveis em papelão corrugado e outros materiais porosos.

Principais recursos:

Cabeçotes de impressão com limpeza automática

O sistema pode ser programado para limpar o cabeçote de impressão em intervalos específicos sem interromper a linha de produção.

Lâmina de ar

Ajuda a limpar a placa do bocal do cabeçote de impressão, possibilitando longas execuções de produção.

Sensor giroscópico

Monitora o ângulo de montagem da impressora em tempo real, ajudando a evitar vazamentos de tinta. Ele também detecta e registra sinais de impacto externo.

Tecnologia que mantém a qualidade de impressão consistente

A tecnologia de micropurga da Videojet 2380 supera outros métodos de purga, limpando os bocais do cabeçote de impressão e ajudando a evitar bloqueios.

- É automático – não é necessário que a equipe da fábrica inicie o processo
- O curto tempo de purga pode ser coordenado para ocorrer entre as impressões
- A tinta purgada é devolvida ao sistema de impressão, reduzindo os custos de execução

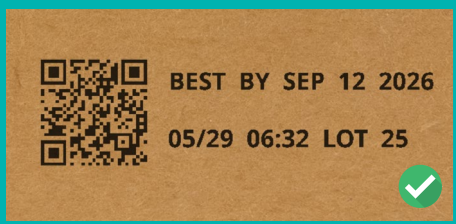

Uma solução de marcação **fácil de usar**

Uma interface de usuário touchscreen oferece edição de trabalho integrada e pode ser colocada em uma posição ideal para o operador.

Principais recursos:

Interface SIMPLICiTY™

Uma IHM intuitiva e fácil de usar que oferece segurança do código e orienta você em todas as etapas do processo, reduzindo bastante as interações com a impressora e possíveis erros do usuário.

Assuma o controle

Gerencie até quatro cabeçotes de impressão com a mesma touchscreen.

Upgrade fácil

Os trabalhos de impressão do CLARiTY™ existentes são compatíveis com a Videojet 2380 e podem ser baixados via USB*.

*Testes em arquivos de trabalho mais antigos podem ser necessários para garantir o upload bem-sucedido.

Configuração fácil, operação contínua

A interface de usuário separada oferece posicionamento flexível para instalação rápida e manutenção simples, mantendo sua linha de produção funcionando sem esforço.

Menos sujeira, menos manutenção

A Videojet 2380 foi projetada para reduzir e simplificar a manutenção.

O uso de um filtro de linha com retorno de baixo custo altera o ciclo de limpeza associado de diário para mensal. Essa inovação ajuda os usuários a evitar obstruções e sujeira, muitas vezes associadas a intervalos de limpeza incorretos, e minimiza o risco de vazamento de tinta.

A limpeza do canal de drenagem é a única manutenção diária recomendada ao usar uma almofada de detritos no copo coletor.

Um processo de preparação elimina a necessidade de equipamentos externos e torna rápido e fácil fazer a impressora voltar a funcionar, caso uma caixa precise ser reimpressa.

Uma solução de marcação **especializada**

A Videojet 2380 é feita de aço inoxidável durável de grau 304, ideal para ambientes de produção secundários.

Principais recursos:

Recurso de reciclagem de tinta

Os custos são reduzidos porque a tinta usada na limpeza do cabeçote de impressão é recuperada e reutilizada pela impressora.

Ajustador de contraste

Permite que a densidade de contraste seja reduzida, permitindo mais impressões por lata de tinta.

Cabeçote de impressão robusto

Uptime ideal fornecido por meio de tecnologia de impressão comprovada.

Controle centralizado para eficiência de custos

Gerencie até quatro cabeçotes de impressão em uma única interface de usuário intuitiva, reduzindo custos e otimizando seu processo de impressão para maior eficiência operacional.

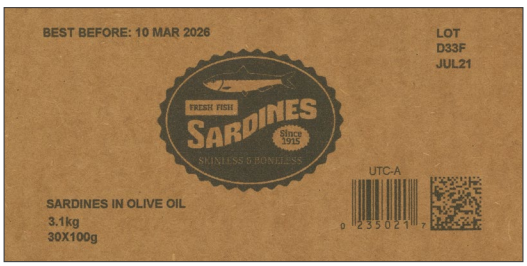

Códigos de grandes caracteres, duráveis e econômicos

Caixas com texto de grandes caracteres e códigos de barras são frequentemente expostos a uma variedade de condições ambientais.

Os códigos à base de tinta são ideais para aderência a fibras corrugadas, além de serem mais duráveis do que as opções de codificação à base de cera.

Os usuários podem imprimir em velocidades de até 132 metros por minuto, e o custo da impressão a jato de tinta sob demanda é uma fração do custo das soluções de impressão e aplicação de etiquetas.

A Videojet oferece uma ampla seleção de tintas para uso na 2380, incluindo opções de cores para identificação ou diferenciação visual.

Videojet LifeCycle Advantage™

A Videojet 2380 utiliza análise avançada, conectividade remota e a maior área ocupada de serviços do setor para manter nosso compromisso de uptime e melhorar as operações ao longo do tempo, além de ajudar você a se recuperar em minutos de interrupções não planejadas.

Melhore

- Utilize os dados de uma série de impressoras conectadas para aprimorar continuamente o desempenho da impressora
- Dados de serviços remotos podem ser usados para identificar melhorias operacionais e ajudar você a operar melhor a sua planta

Mantenha

- Receba treinamento remoto sob demanda com o toque de um botão
- Pacotes de serviço para manutenção preventiva periódica ajudam a manter sua impressora em condições de pico
- Alertas remotos configuráveis notificam clientes sobre falhas pendentes e possíveis problemas para permitir uma resolução proativa entre turnos de produção

Recupere-se

- Muitos reparos podem ser resolvidos com a ajuda da equipe de especialistas da Videojet em minutos e sem esperar por serviço no local
- Beneficie-se da maior organização global de serviços do setor para atender às suas necessidades no local quando necessário

Tecnologia de impressão para ajudar a atingir seus objetivos de sustentabilidade

A sustentabilidade é a nossa força motriz. O portfólio da impressora Videojet oferece a capacidade necessária para se estar à frente dos requisitos normativos e de sustentabilidade em constante evolução e das necessidades resultantes da cadeia de suprimentos para redução de resíduos, reciclagem e otimização.

Impressoras projetadas para reduzir desperdício

A tecnologia de micropurga automatizada ajuda a reduzir o tempo de inatividade devido a bloqueios do cabeçote de impressão, enquanto nosso processo patenteado de reciclagem de tinta praticamente elimina o desperdício de tinta.

Codificação de caixas que elimina etiquetas

Ao imprimir códigos de barras, textos e logotipos duráveis e em alta resolução diretamente em caixas e caixas de transporte, nossos produtos ajudam a eliminar o uso de papel, silicone e adesivos em etiquetas.

Videojet® 2380

Jato de tinta de grandes caracteres

Velocidade de impressão
Impressão de código de barras – 0,6 a 66 m/min (2,0 a 216 pés/min)
Texto alfanumérico – até 132 m/min (433 pés/min)
As velocidades dependem da densidade

Distância de impressão
0,5 mm a 4,0 mm máxima

Área de impressão (por cabeçote de impressão)
70 mm (A) x 2.000 mm (C), 180 dpi

Códigos de barras
UPC A&E; EAN 8 e 13; Código 128 A, B e C; UCC/EAN 128; Código 39; Intercalado 2 de 5; PDF417 e Micro PDF417
Barra de dados RSS/GS1 (incluindo códigos compostos 2D); DataMatrix; Códigos QR

Interface de usuário
Touchscreen de 8 polegadas TFT-LCD de alta resposta
Controle de toque WYSIWYG para edição de mensagens
Diagnóstico integrado

Gráficos, imagens e logotipos
Pode ser criado por meio do software opcional CLARiSOFT™

Recursos de impressão
Suporte total ao download de fontes TrueType® (incluindo suporte a diversos idiomas e Unicode); campos de texto fixos, variáveis e mesclados; formatos de data/hora flexíveis; formatos de código de turno flexíveis; cálculo de validade automática e gestão de concessão; regras de calendário; incrementos e decrementos automáticos de texto; contadores e códigos de barras; suporte a diversos formatos de gráfico (até a área de impressão máxima); vinculação de campos a bancos de dados; textos escaláveis e blocos de texto

Idiomas
Inglês, árabe, búlgaro, chinês (mandarim), tcheco, dinamarquês, holandês, finlandês, francês, alemão, grego, húngaro, italiano, japonês, coreano, norueguês, polonês, português, russo, espanhol, sueco, tailandês, turco e vietnamita

Memória integrada
8 GB de memória

Entradas/Saídas
1 entrada de detecção de produto, 1 entrada do codificador de eixo integrado da interface DB15, entradas de seleção de trabalho, saída de 24 VCC, 3 entradas configuráveis e saídas para controle de relé de acionamento ou sinalização
1 interface DB9 para compartilhar a detecção do produto e o sinal do codificador entre impressoras
1 host USB 2.0

Tipos de campos com suporte
Fixo, variável (digitado pelo usuário), mesclado, banco de dados, contadores, data, compensações, hora, parágrafo (blocos de texto)
Desenho básico de formas (círculos, retângulos etc.)

Comunicações externas
Protocolos de comunicação binária e ASCII
Modo Host PC (banco de dados remoto) usando o CLARiNET™
Protocolo Zebra (ZPL)
Conectividade USB para o download de trabalhos e atualizações de software

Opções de conectividade
RS232, Ethernet dupla e Wi-Fi

Modos de operação
Cabeçote de impressão único no modo padrão, dois cabeçotes de impressão no modo líder/seguidor; três e quatro cabeçotes de impressão no modo líder/seguidor com uma caixa de junção

Software de controle de rede
Software de gerenciamento de rede CLARiNET™

Tinta/Sistema de tinta
Lata não pressurizada rosqueada; 175 ml ou 365 ml
Cores disponíveis: preto, azul, verde, laranja, roxo, vermelho, amarelo

Fonte de alimentação
100 V-240 VCA, 50/60 HZ, 50 W

Suprimento de ar
6 bar, 90 psi, seco, não contaminado

Temperatura operacional
10 °C a 35 °C (50 °F a 95 °F)

Peso
Sem caixa: 3,75 kg; Em caixa: 7,4 kg (cabeça única)

Opções
Módulos de fluxo de trabalho SIMPLICiTY
Ampla variedade de acessórios

Dimensões

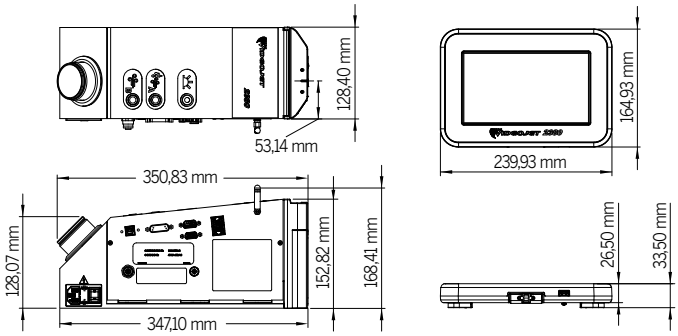

Vendas de equipamentos – **4689-7273**
Atendimento ao cliente – **0800 887 0465**
Envie um e-mail para **br.marketing@videojet.com**
ou acesse **www.videojet.br.com**

Videojet do Brasil
Avenida das Nações Unidas 14.401 Vila Gertrudes,
São Paulo - SP, 04794-000 / Brasil

© 2024 Videojet do Brasil. Todos os direitos reservados.

A Videojet do Brasil possui a política de melhoria contínua dos produtos. Reservamo-nos o direito de alterar o projeto e/ou as especificações sem aviso prévio.

Nº de peça SL000729
br-2380-pt-br-1024